部品No.	名称	材質・仕様
①	本体	ＦＲＰ(ガラス繊維強化プラスチック) アクリル樹脂塗装　吹付けタイル調(小玉)仕上
②	排水穴	ＡＢＳ　穴径φ４５
③	パッキンシール	ポリ塩化ビニール

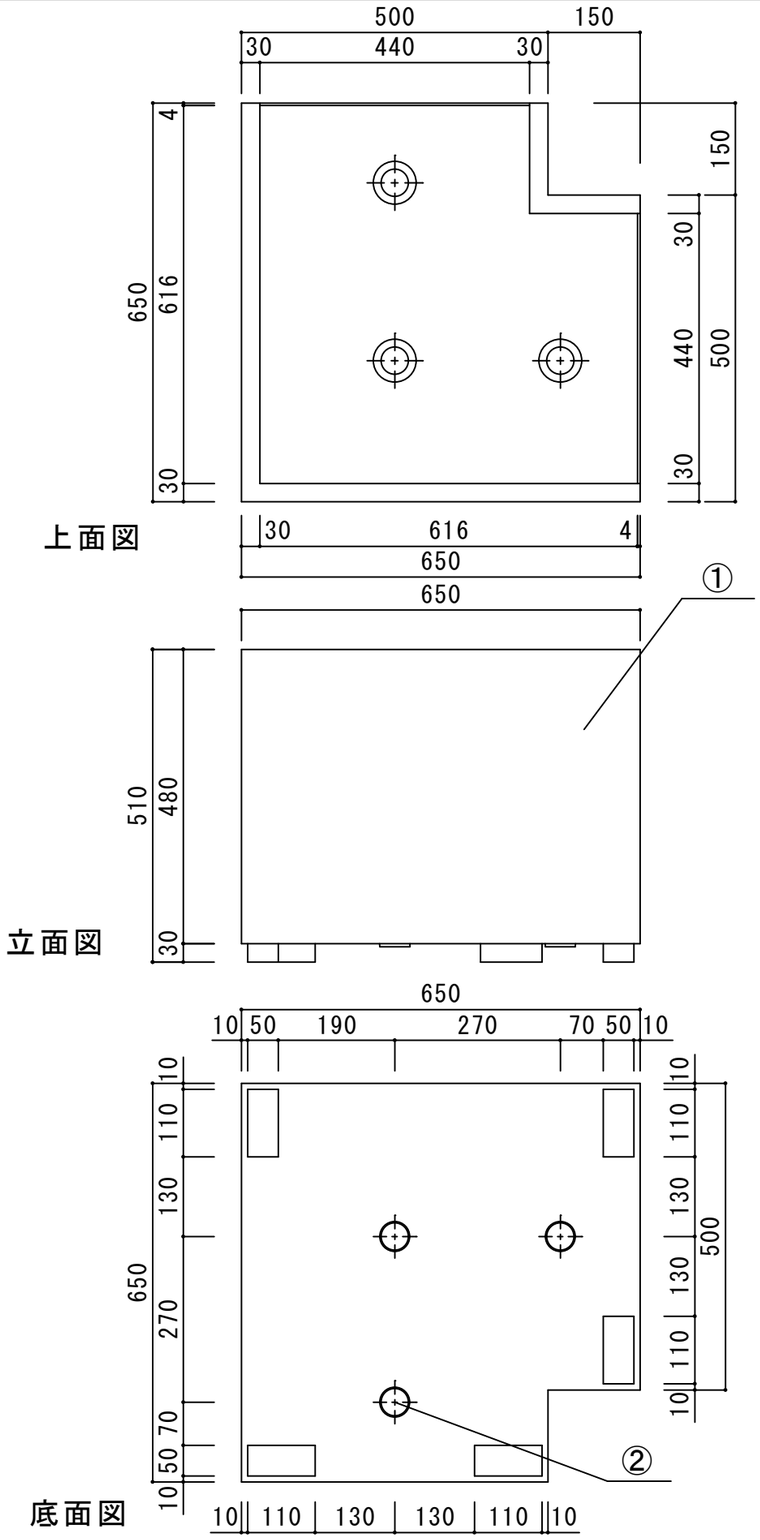

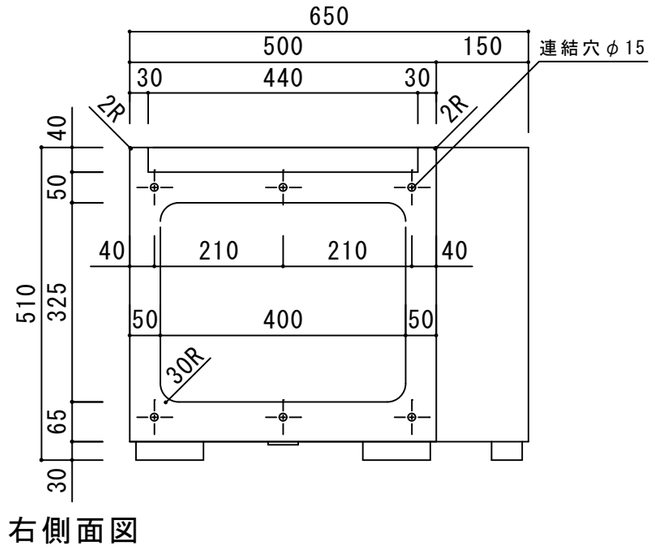

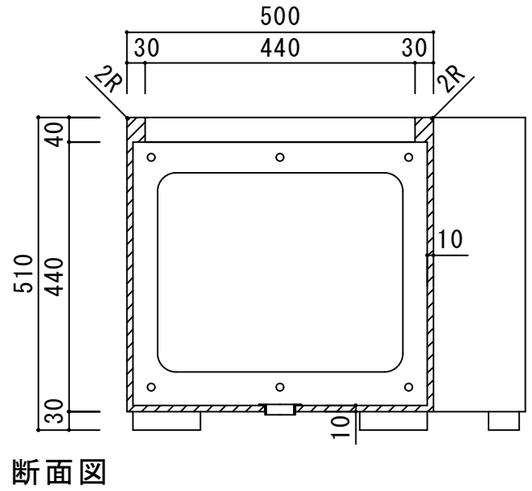

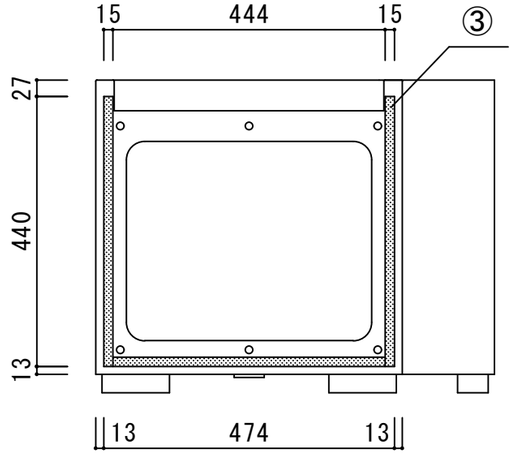

寸法誤差／±５

品　名	ＦＲＰ連結プランター　Ｄ５００×Ｈ５１０　コーナー	作成年月日	2022.6.24
品　番	ＮＨＣＷ－５５０Ｃ	縮　尺	1/10
重　量	１１Ｋｇ　／　１７２リットル	株式会社 トーシンコーポレーション	